ПК ПРОФИЛЬ
производственная компания

ООО «Производственная Компания «Профиль»
192177, Санкт-Петербург, 3-й Рыбацкий проезд, д.3
Центральный офис, производство, склад
Тел./факс: (812) 331-77-13

Офисы продаж:
пр.Просвещения, д.15 БЦ "YES", вх.1, оф.137 тел.: (812) 339-54-72
пр. Ленинский,д.160 тел.: (812) 207-12-61
email: info@profnastilspb.ru www.profnastilspb.ru

ОГРАЖДЕНИЕ "ЖАЛЮЗИ"

Цены действительны с 04.06.2025
Цены указаны с учетом НДС 20%

Комплект секции ограждения "Жалюзи" поставляется в разобранном виде и состоит из:
А - Планка боковая
Б - Планка верхняя
В - Ламель (заклёпки в комплекте)

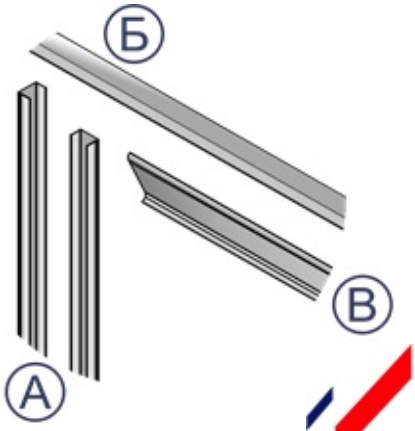

Боковые планки прикручиваются к несущим столбам саморезами

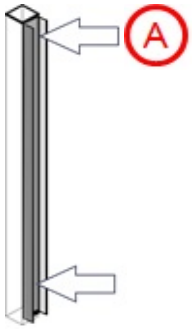

1

Секция заполняется ламелями согласно разметке (шаг 68 мм) и крепятся заклёпками

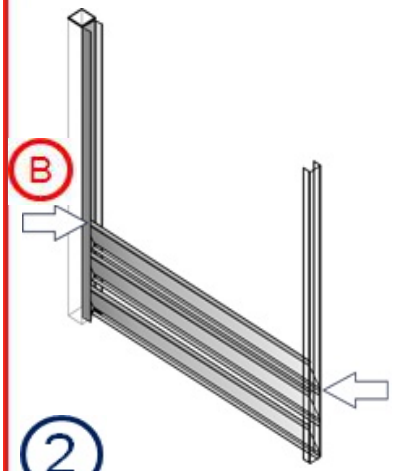

2

Сборка секции завершается установкой верхней планки

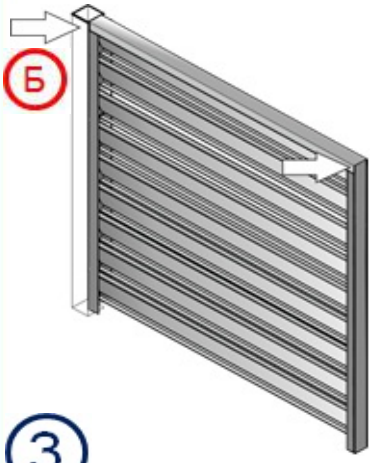

3

Цена комплекта (Тип1)		ШИРИНА СЕКЦИИ				
		1,6 м.	1,7 м.	1,8 м.	1,9 м.	2,0 м.
ВЫСОТА СЕКЦИИ	1,5 м.	3 661,60	3 873,20	4 084,80	4 296,40	4 508,00
	1,8 м.	4 305,60	4 554,00	4 802,40	5 050,80	5 299,20
	2,0 м.	4 784,00	5 060,00	5 336,00	5 612,00	5 888,00

Прочность *Стойкость к коррозии* *Долговечность* *Простота в уходе* *Разнообразие цветов*